B5=B8
1xC40

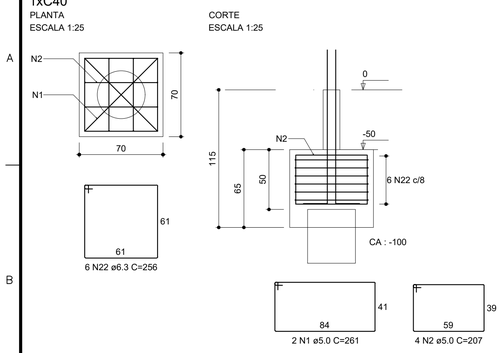

P5

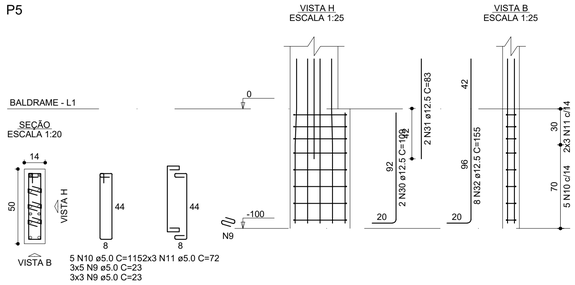

P8

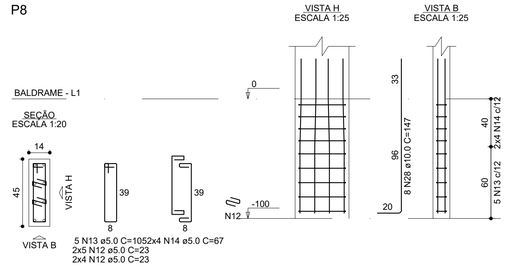

B15=B16
1xC40

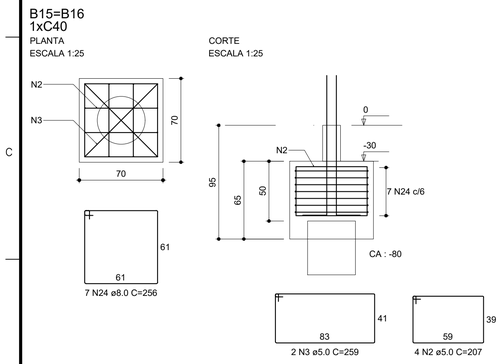

P15

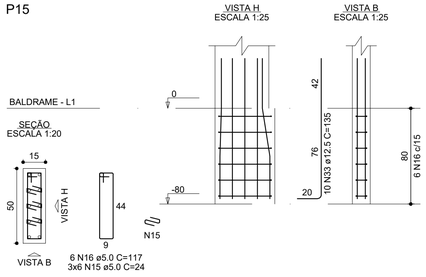

P16

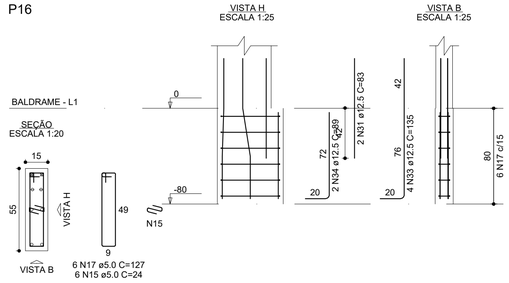

B19=B28
2xC40

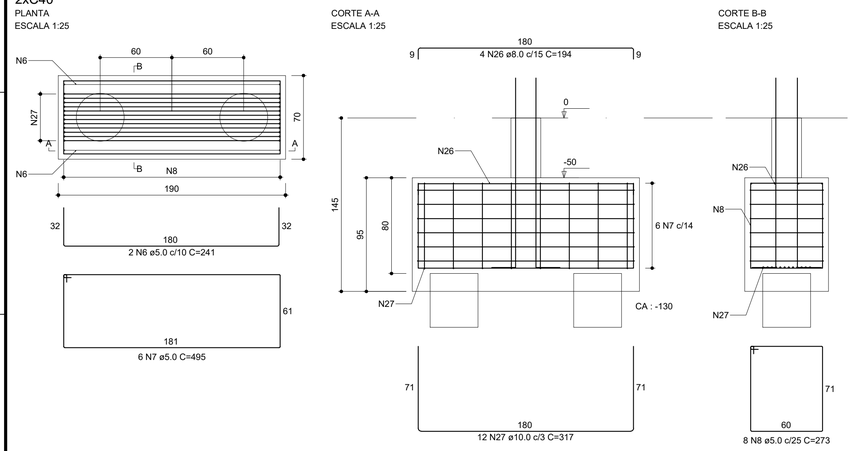

P19

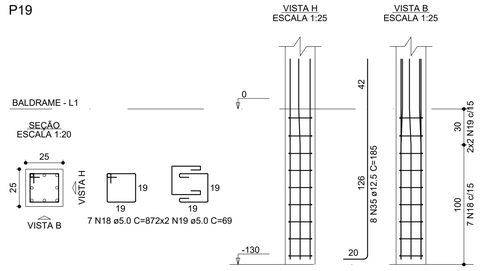

P28

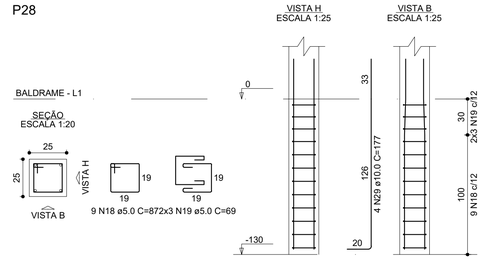

B20
2xC40

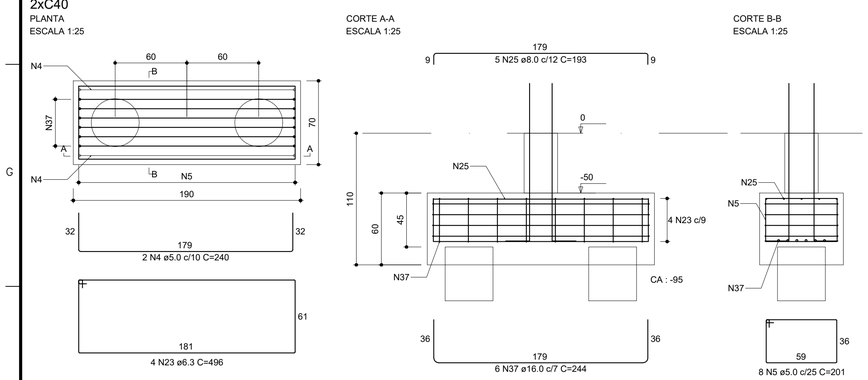

P20

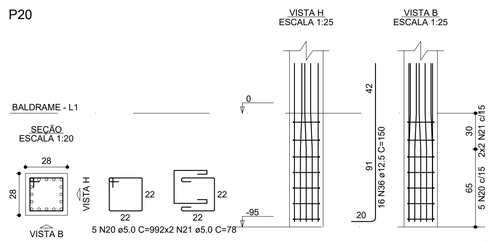

RELAÇÃO DO AÇO

2xB8	2xB16	B20
2xB28	P5	P8
P15	P16	P19
P20	P28	

AÇO	N	DIAM (mm)	QUANT	C.UNIT (cm)	C.TOTAL (cm)
CA60	1	5.0	4	261	1044
	2	5.0	16	207	3312
	3	5.0	4	259	1036
	4	5.0	2	240	480
	5	5.0	8	201	1608
	6	5.0	4	241	964
	7	5.0	12	495	5940
	8	5.0	16	273	4368
	9	5.0	24	23	552
	10	5.0	5	115	575
	11	5.0	6	72	432
	12	5.0	18	23	414
	13	5.0	5	105	525
	14	5.0	8	67	536
	15	5.0	24	24	576
	16	5.0	6	117	702
	17	5.0	6	127	762
	18	5.0	16	87	1392
	19	5.0	10	69	690
	20	5.0	5	99	495
	21	5.0	4	78	312
CA50	22	6.3	12	256	3072
	23	6.3	4	496	1984
	24	8.0	14	256	3584
	25	8.0	5	193	965
	26	8.0	8	194	1552
	27	10.0	24	317	7608
	28	10.0	8	147	1176
	29	10.0	4	177	708
	30	12.5	2	109	218
	31	12.5	4	83	332
	32	12.5	8	155	1240
	33	12.5	14	135	1890
	34	12.5	2	89	178
	35	12.5	8	185	1480
	36	12.5	16	150	2400
	37	16.0	6	244	1464

RESUMO DO AÇO

AÇO	DIAM (mm)	C.TOTAL (m)	QUANT + 10% (Barras)	PESO + 10% (kg)
CA50	6.3	50.6	5	13.6
	8.0	61	6	26.5
	10.0	94.9	9	64.4
	12.5	77.4	8	82
	16.0	14.6	2	25.4
CA60	5.0	267.1	25	45.3

PESO TOTAL (kg)	
CA50	211.9
CA60	45.3

Volume de concreto (C-30) = 4.63 m³
Área de forma = 23.88 m²

N°	DISCRIMINAÇÃO DAS REVISÕES	DATA	APROVAÇÃO
<>	<>	<>	<>

Obra

Projeto: Yago Castelo Branco de Carvalho 1916859836

Proprietário

Projeto: Projeto Estrtural

Descriminação: Planta de armação pilares lance 01

Folha: 02

Conj.: 26 | Fls./Conj.: 4

Data: 08/12/2021 | Escala: Indicada | Desenho: Yago Castelo | Conferência: Yago Castelo