S11=S21=S22

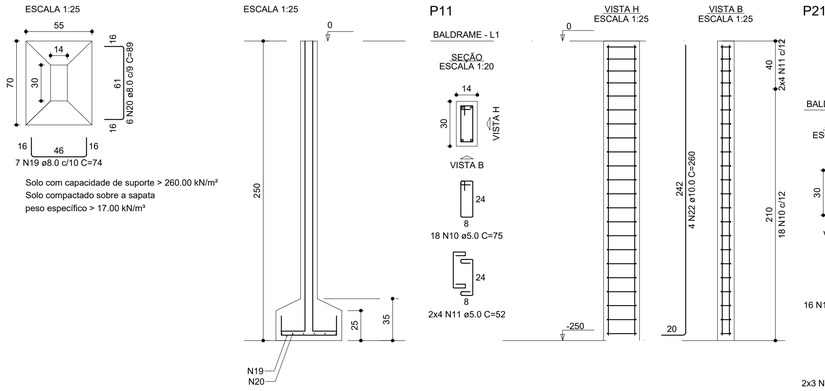

Solo com capacidade de suporte > 260.00 kN/m²
Solo compactado sobre a sapata
peso específico > 17.00 kN/m³

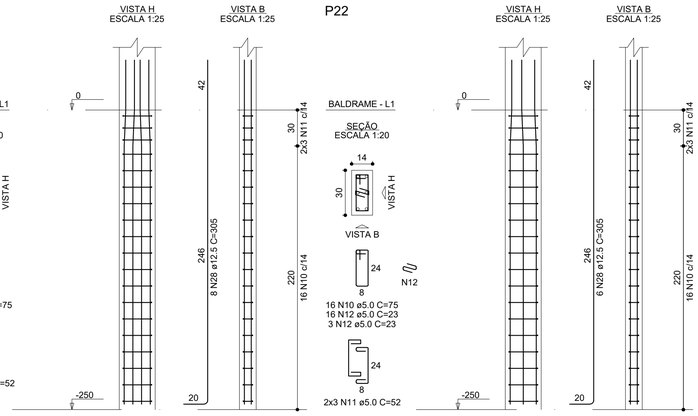

S12

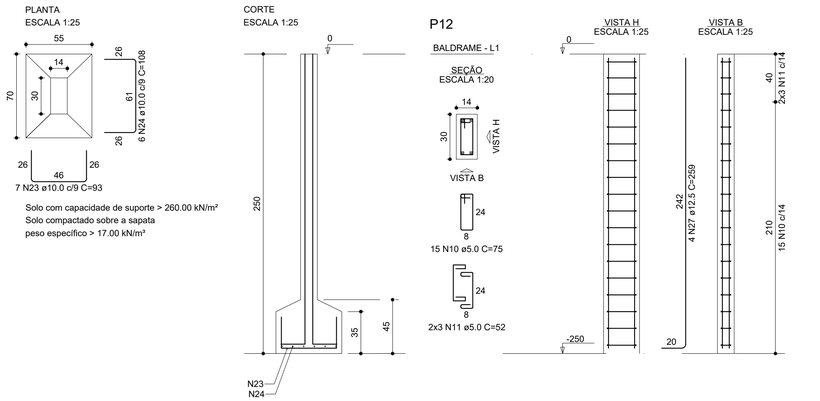

Solo com capacidade de suporte > 260.00 kN/m²
Solo compactado sobre a sapata
peso específico > 17.00 kN/m³

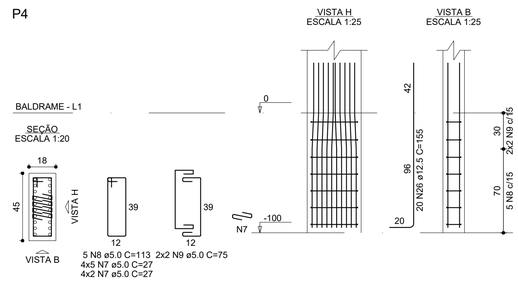

B3
2xC40

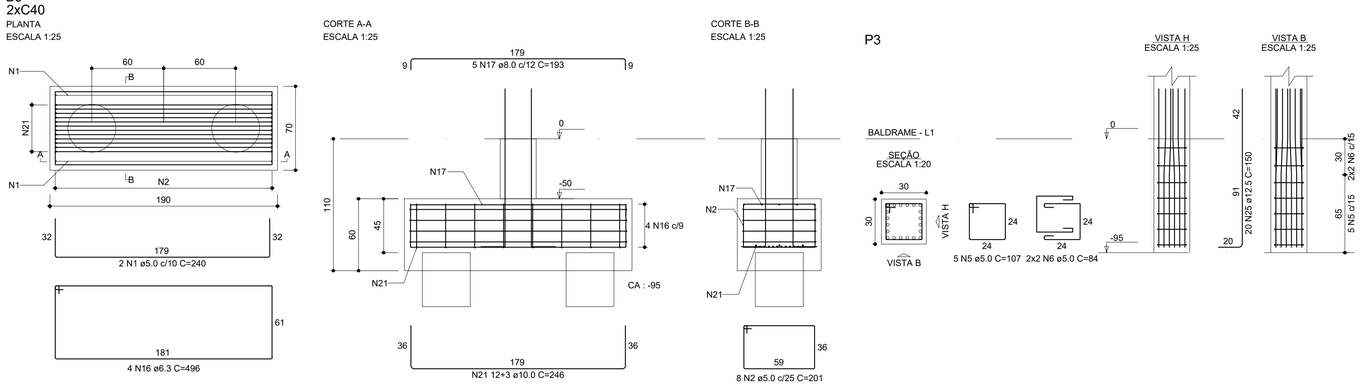

B4=B26
1xC40

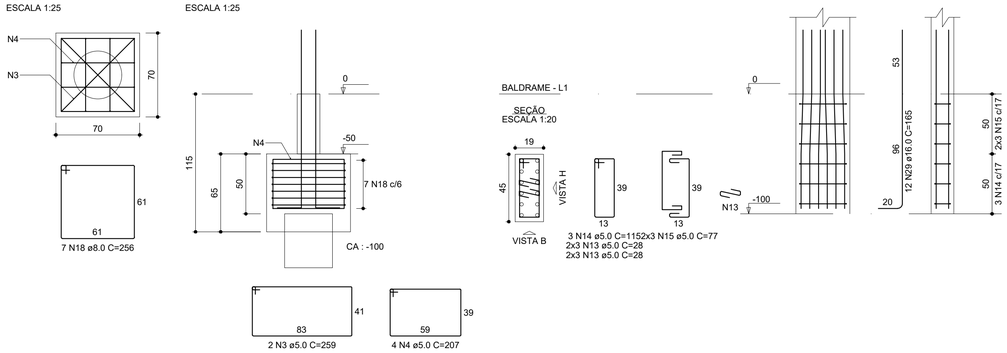

RELAÇÃO DO AÇO

B3	2xB26	P3
P4	P11	P12
P21	P22	P26
3xS11	S12	

AÇO	N	DIAM (mm)	QUANT	C.UNIT (cm)	C.TOTAL (cm)
CA60	1	5.0	2	240	480
	2	5.0	8	201	1608
	3	5.0	4	259	1036
	4	5.0	8	207	1656
	5	5.0	5	107	535
	6	5.0	4	84	336
	7	5.0	28	27	756
	8	5.0	5	113	565
	9	5.0	4	75	300
	10	5.0	65	75	4875
	11	5.0	26	52	1352
	12	5.0	19	23	437
	13	5.0	12	28	336
	14	5.0	3	115	345
	15	5.0	6	77	462
CA50	16	6.3	4	496	1984
	17	8.0	5	193	965
	18	8.0	14	256	3584
	19	8.0	21	74	1554
	20	8.0	18	89	1602
	21	10.0	15	246	3690
	22	10.0	4	260	1040
	23	10.0	7	93	651
	24	10.0	6	108	648
	25	12.5	20	150	3000
	26	12.5	20	155	3100
	27	12.5	4	259	1036
	28	12.5	14	305	4270
	29	16.0	12	165	1980

RESUMO DO AÇO

AÇO	DIAM (mm)	C.TOTAL (m)	QUANT + 10% (Barras)	PESO + 10% (kg)
CA50	6.3	19.8	2	5.3
	8.0	77	8	33.4
	10.0	60.3	6	40.9
	12.5	114.1	11	120.9
	16.0	19.8	2	34.4
CA60	5.0	150.8	14	25.6

PESO TOTAL (kg)	
CA50	234.9
CA60	25.6

Volume de concreto (C-30) = 2.34 m³
Área de forma = 18.86 m²

Nº	DISCRIMINAÇÃO DAS REVISÕES	DATA	APROVAÇÃO
<>	<>	<>	<>

Obra

Projeto: Yago Castelo Branco de Carvalho 1916859836

Proprietário

Projeto: Projeto Estrtural

Descriminação: Planta de armação pilares lance 01

Folha: 02

Conj.: 26 | Fls./Conj.: 4

Data: 09/12/2021 | Escala: Indicada | Desenho: Yago Castelo | Conferência: Yago Castelo