B1=B2=B10=B13=B14
1xC40

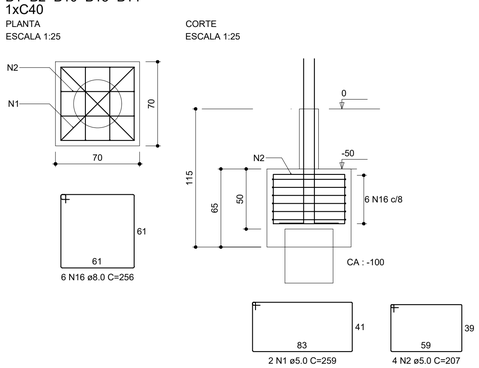

P1

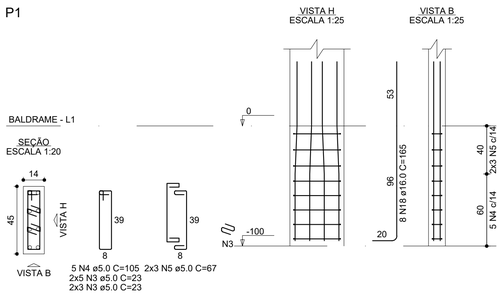

P10

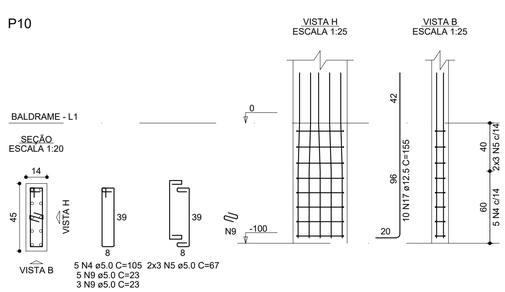

P13

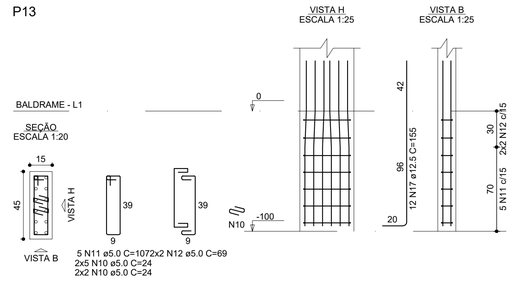

RELAÇÃO DO AÇO

5xB14 P1 P2
P10 P13 P14

AÇO	N	DIAM (mm)	QUANT	C.UNIT (cm)	C.TOTAL (cm)
CA60	1	5.0	10	259	2590
	2	5.0	20	207	4140
	3	5.0	16	23	368
	4	5.0	10	105	1050
	5	5.0	12	67	804
	6	5.0	14	39	546
	7	5.0	5	107	535
	8	5.0	4	84	336
	9	5.0	8	23	184
	10	5.0	14	24	336
	11	5.0	5	107	535
	12	5.0	4	69	276
	13	5.0	14	25	350
	14	5.0	4	119	476
	15	5.0	6	76	456
CA50	16	8.0	30	256	7680
	17	12.5	50	155	7750
	18	16.0	8	165	1320

RESUMO DO AÇO

AÇO	DIAM (mm)	C.TOTAL (m)	QUANT + 10% (Barras)	PESO + 10% (kg)
CA50	8.0	76.8	8	33.3
	12.5	77.5	8	82.1
	16.0	13.2	2	22.9
CA60	5.0	129.8	12	22

PESO TOTAL (kg)	
CA50	138.4
CA60	22

Volume de concreto (C-30) = 1.68 m³
Área de forma = 12.14 m²

P14

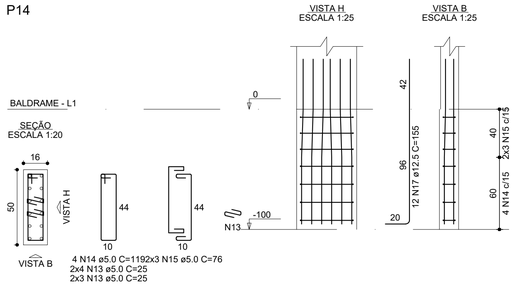

P2

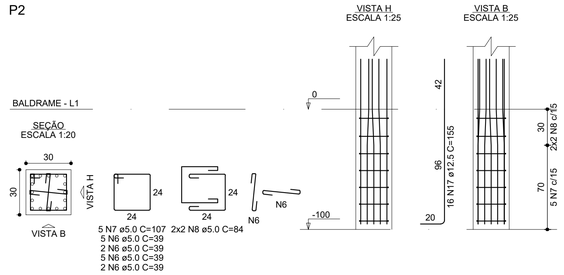

B6=B7=B9=B18=B35=B38
1xC40

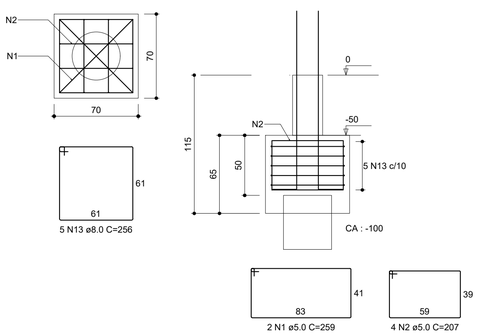

P18

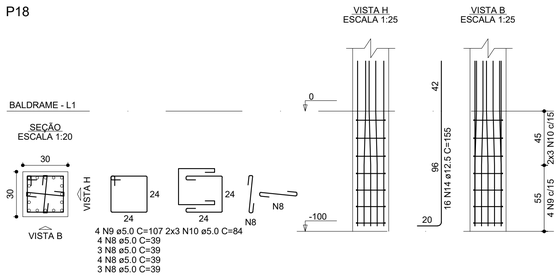

P35

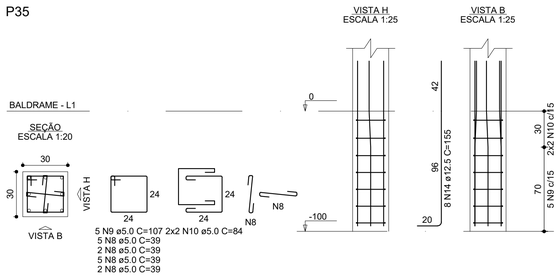

Nº	DISCRIMINAÇÃO DAS REVISÕES	DATA	APROVAÇÃO
<>	<>	<>	<>

Obra

Proprietário

Projeto
Yago Castelo Branco de Carvalho
1916859836

Projeto: Projeto Estrtural

Descriminação: Planta de armação pilares lance 01

Folha: 02

Conj.: 26 | Fls./Conj.: 4

Data	Escala	Desenho	Conferência
03/12/2021	Indicada	Yago Castelo	Yago Castelo