B23
2xC40

PLANTA
ESCALA 1:25

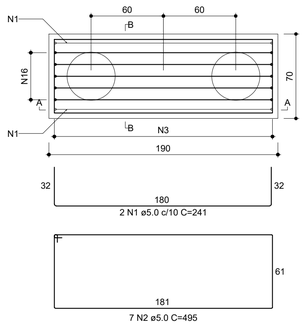

CORTE A-A
ESCALA 1:25

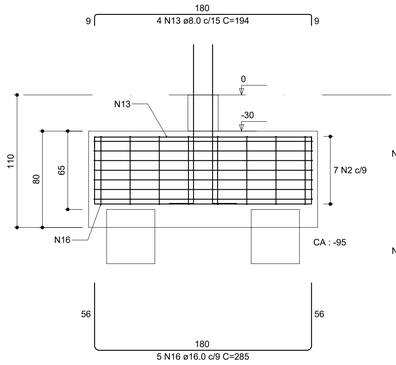

CORTE B-B
ESCALA 1:25

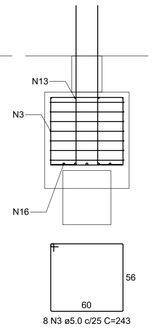

P23

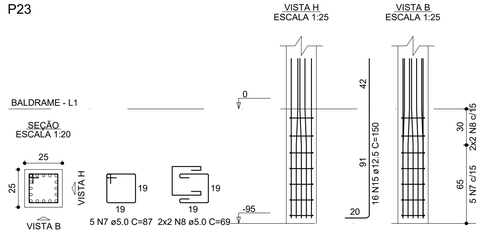

B24=B30
2xC40

PLANTA
ESCALA 1:25

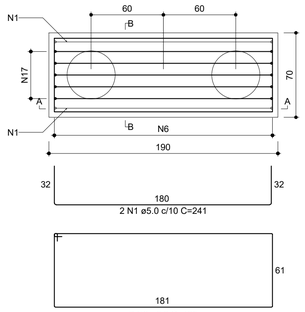

CORTE A-A
ESCALA 1:25

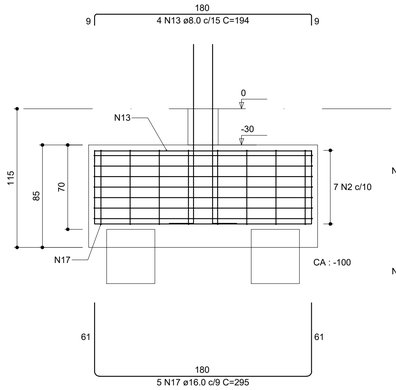

CORTE B-B
ESCALA 1:25

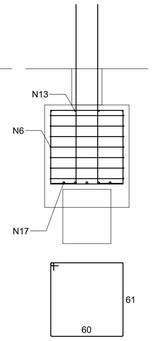

P24

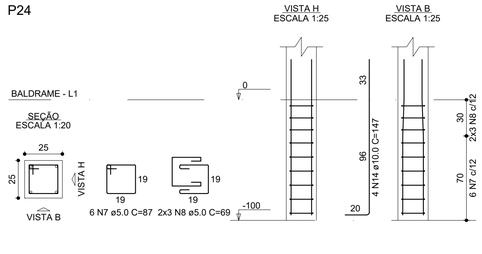

P30

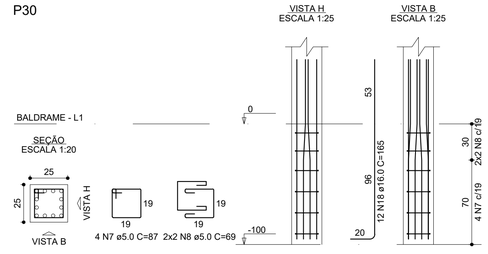

B27
1xC40

PLANTA
ESCALA 1:25

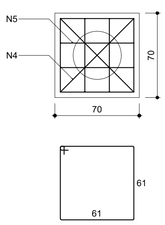

CORTE
ESCALA 1:25

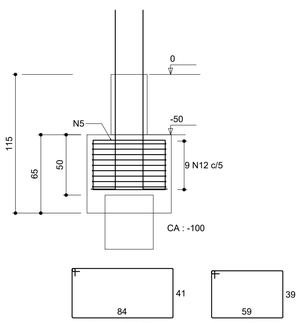

P27

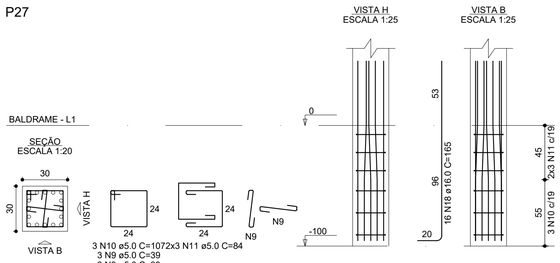

P38

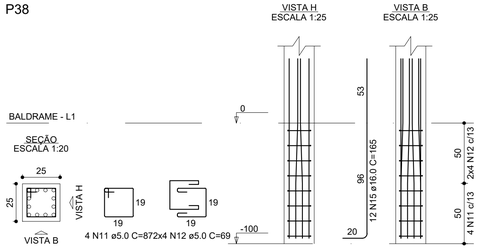

P6

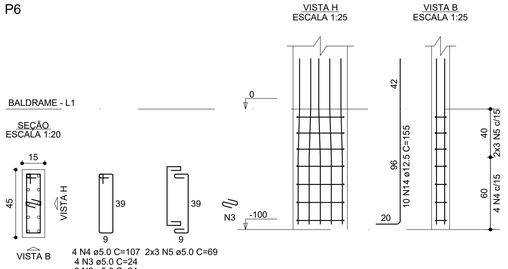

P7

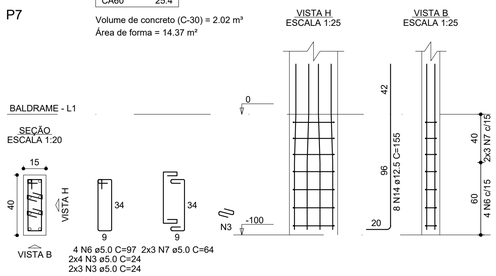

P9

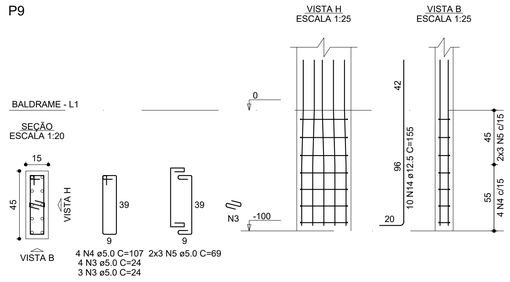

RELAÇÃO DO AÇO

B23 B27 2xB30
P23 P24 P27
P30

AÇO	N	DIAM (mm)	QUANT	C.UNIT (cm)	C.TOTAL (cm)
CA60	1	5.0	6	241	1446
	2	5.0	21	495	10395
	3	5.0	8	243	1944
	4	5.0	2	261	522
	5	5.0	4	207	828
	6	5.0	16	253	4048
	7	5.0	15	87	1305
	8	5.0	14	69	966
	9	5.0	12	39	468
	10	5.0	3	107	321
	11	5.0	6	84	504
CA50	12	6.3	9	256	2304
	13	8.0	12	194	2328
	14	10.0	4	147	588
	15	12.5	16	150	2400
	16	16.0	5	285	1425
	17	16.0	10	295	2950
	18	16.0	28	165	4620

RESUMO DO AÇO

AÇO	DIAM (mm)	C.TOTAL (m)	QUANT + 10% (Barras)	PESO + 10% (kg)
CA50	6.3	23	3	6.2
	8.0	23.3	3	10.1
	10.0	5.9	1	4
	12.5	24	3	25.4
	16.0	90	9	156.2
CA60	5.0	227.5	21	38.6
PESO TOTAL (kg)				
CA50	201.9			
CA60	38.6			

Volume de concreto (C-30) = 3.61 m³
Área de forma = 16.32 m²

RELAÇÃO DO AÇO

6xB38 P6 P7
P9 P18 P35
P38

AÇO	N	DIAM (mm)	QUANT	C.UNIT (cm)	C.TOTAL (cm)
CA60	1	5.0	12	259	3108
	2	5.0	24	207	4968
	3	5.0	28	24	672
	4	5.0	8	107	856
	5	5.0	12	69	828
	6	5.0	4	97	388
	7	5.0	6	64	384
	8	5.0	28	39	1092
	9	5.0	9	107	963
	10	5.0	10	84	840
	11	5.0	4	87	348
	12	5.0	8	69	552
CA50	13	8.0	30	256	7680
	14	12.5	52	155	8060
	15	16.0	12	165	1980

RESUMO DO AÇO

AÇO	DIAM (mm)	C.TOTAL (m)	QUANT + 10% (Barras)	PESO + 10% (kg)
CA50	8.0	76.8	8	33.3
	12.5	80.6	8	85.4
	16.0	19.8	2	34.4
CA60	5.0	150	14	25.4
PESO TOTAL (kg)				
CA50	153.1			
CA60	25.4			

Volume de concreto (C-30) = 2.02 m³
Área de forma = 14.37 m²

N°	DISCRIMINAÇÃO DAS REVISÕES	DATA	APROVAÇÃO
◇	◇	◇	◇

Obra

Projeto

Proprietário

Yago Castelo Branco de Carvalho
1916859836

Projeto: Projeto Estrtural

Folha: 02

Descriminação: Planta de armação pilares lance 01

Conj.: 26 | Fls./Conj.: 4

Data	Escala	Desenho	Conferência
09/12/2021	Indicada	Yago Castelo	Yago Castelo