B33
1xC40

PLANTA
ESCALA 1:25

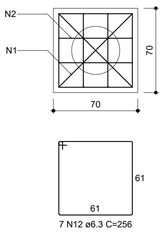

CORTE
ESCALA 1:25

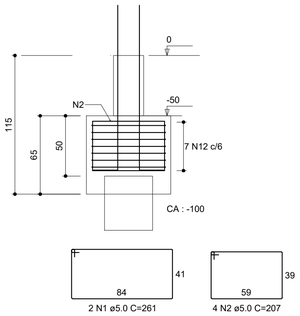

P33

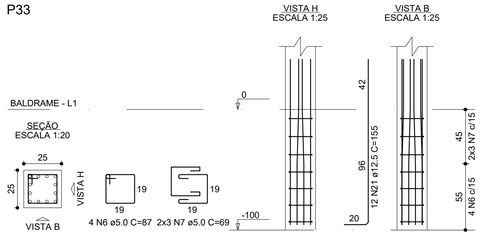

B34
2xC40

PLANTA
ESCALA 1:25

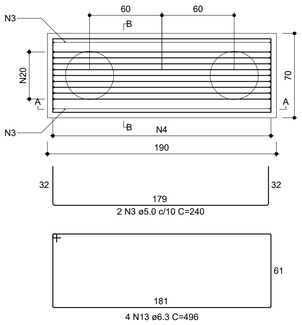

CORTE A-A
ESCALA 1:25

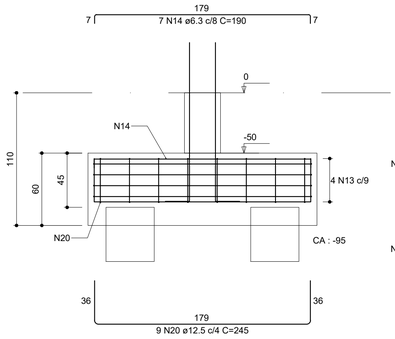

CORTE B-B
ESCALA 1:25

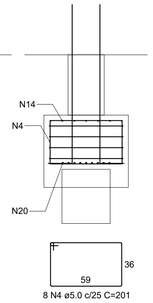

P34

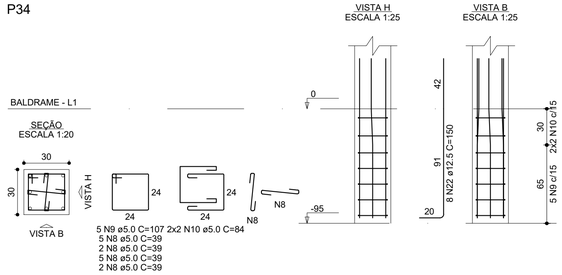

B36
1xC40

PLANTA
ESCALA 1:25

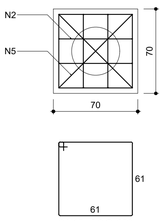

CORTE
ESCALA 1:25

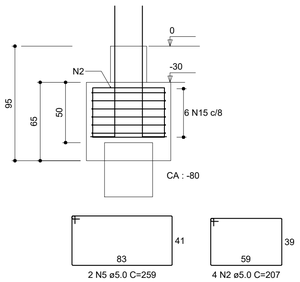

P36

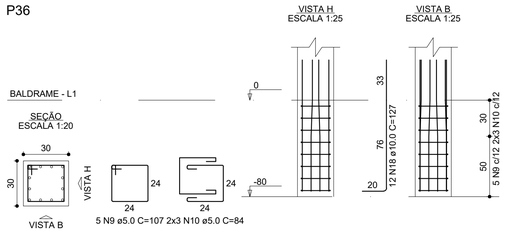

B37
2xC40

PLANTA
ESCALA 1:25

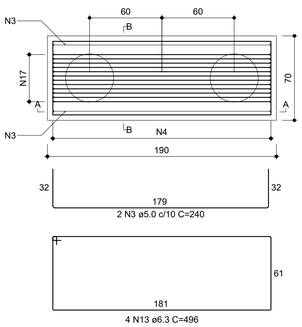

CORTE A-A
ESCALA 1:25

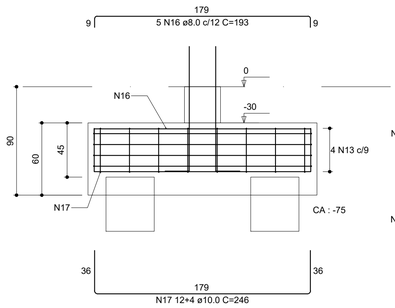

CORTE B-B
ESCALA 1:25

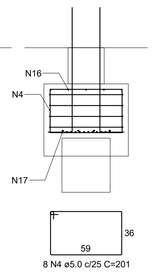

P37

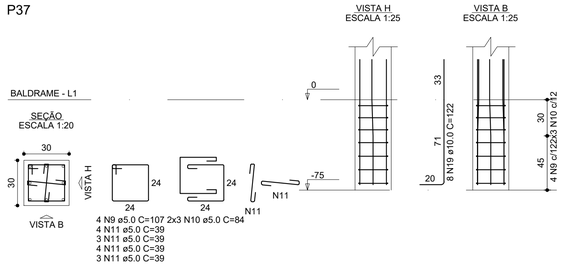

RELAÇÃO DO AÇO

B33 B34 B36
B37 P33
P36 P37

AÇO	N	DIAM (mm)	QUANT	C.UNIT (cm)	C.TOTAL (cm)
CA60	1	5.0	2	261	522
	2	5.0	8	207	1656
	3	5.0	4	240	960
	4	5.0	16	201	3216
	5	5.0	2	259	518
	6	5.0	4	87	348
	7	5.0	6	69	414
	8	5.0	14	39	546
	9	5.0	14	107	1498
	10	5.0	16	84	1344
	11	5.0	14	39	546
CA50	12	6.3	7	256	1792
	13	6.3	8	496	3968
	14	6.3	7	190	1330
	15	8.0	6	256	1536
	16	8.0	5	193	965
	17	10.0	16	246	3936
	18	10.0	12	127	1524
	19	10.0	8	122	976
	20	12.5	9	245	2205
	21	12.5	12	155	1860
	22	12.5	8	150	1200

RESUMO DO AÇO

AÇO	DIAM (mm)	C.TOTAL (m)	QUANT + 10% (Barras)	PESO + 10% (kg)
CA50	6.3	70.9	7	19.1
	8.0	25	3	10.9
	10.0	64.4	6	43.6
	12.5	52.6	5	55.8
CA60	5.0	115.7	11	19.6

PESO TOTAL (kg)	
CA50	129.4
CA60	19.6

Volume de concreto (C-30) = 2.25 m³
Área de forma = 11.70 m²

N°	DISCRIMINAÇÃO DAS REVISÕES	DATA	APROVAÇÃO
<>	<>	<>	<>

Obra

Projeto
Yago Castelo Branco de Carvalho
1916859836

Proprietário

Projeto: Projeto Estrtural

Descriminação: Planta de armação pilares lance 01

Folha: 02
Conj.: 26
Fls./Conj.: 4

Data: 09/12/2021 | Escala: Indicada | Desenho: Yago Castelo | Conferência: Yago Castelo